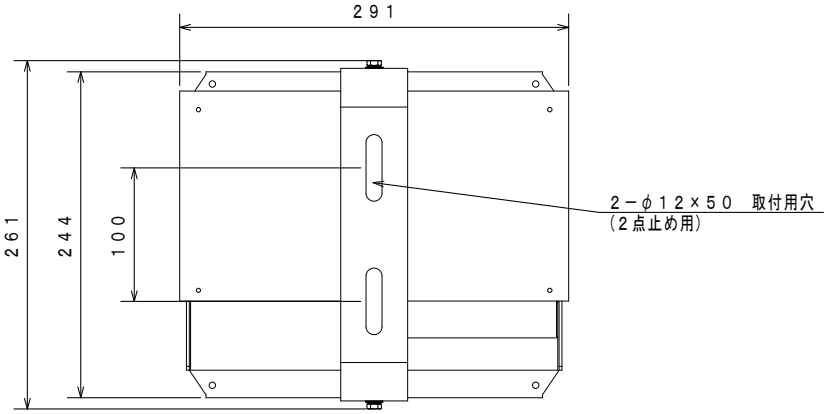

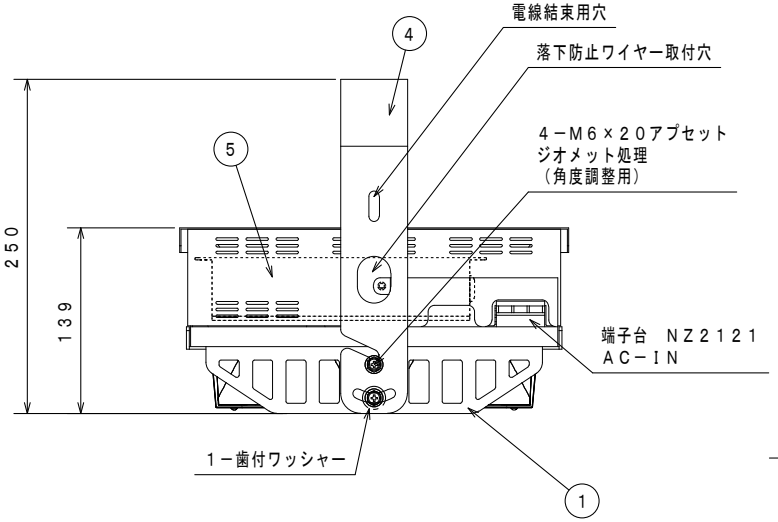

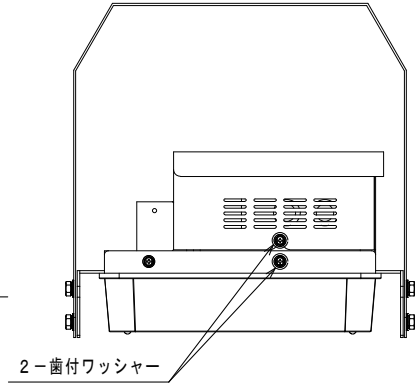

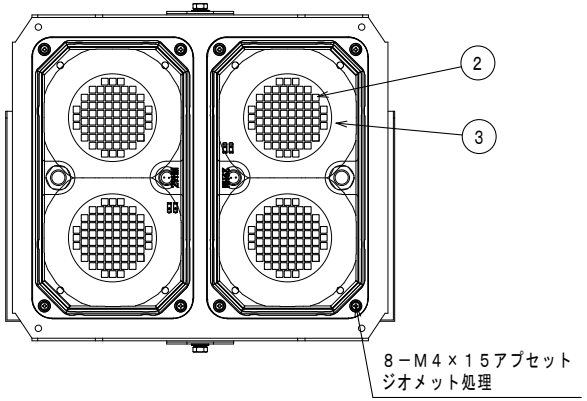

器具使用部材一覧（弊社指定）			数量
基板	GAE-038AHO	Q35-50X	2
	-	-	
	-	-	
LED基板配線	2直1並列1系統		
レンズ グローブ	クリア	DYL-29HM	2
	-	-	
	-	-	
アダプタ	-	-	-

部番	部品名	材質・材厚	数量	備考
1	本体	アルミ合金(t2.0)	1	紛体焼付塗装
2	LED	LED-144-UNIT	2	-
3	レンズ	ポリカーボネート	2	中角
4	取付金具	SUS(t1.5)	1	紛体焼付塗装
5	専用電源	105W調整	1	-
6	-	-	-	-
7	-	-	-	-
8	-	-	-	-

適合電源装置一覧（弊社指定）		数量
標準（調光無）	FKTE4-700-250NFAi2	1
	-	
-	-	
-	-	
-	-	
電源金具	有　無	

部位	仕上色	色票番号	艶
本体	ホワイト	5.4BG9.3/0.1	全艶
	-	-	-
	-	-	-
アーム	ホワイト	5.4BG9.3/0.1	全艶
	-	-	-
	-	-	-
-	-	-	-

電線長（m）						数量
標準	-	-	-	-	-	-
特殊						

器具型式	
	HCK105HM2SM1－C（初期光束補正機能付き）
	-

※標準外の仕様の場合はオプションとなります。

器具取付イメージ図

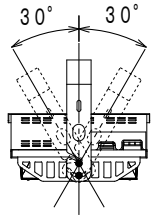

※器具本体が必ず水平になるように設置してください。

取付金具詳細

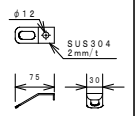

付属品取付イメージ図

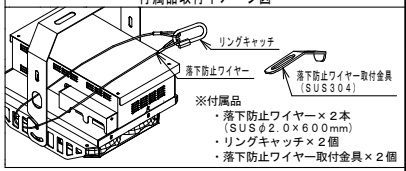

※付属品
・落下防止ワイヤー×2本
（SUSφ2.0×600mm）
・リングキャッチ×2個
・落下防止ワイヤー取付金具×2個

寸法許容差	
寸法（mm）	許容差（mm）
200以下	±2
200～450	±3
450～700	±3
700以上	±5

入力電圧（V）		100	200
定格入力電流（A）	点灯初期値（最小値）	-	0.53
	6万時間点灯後（最大値）	-	0.55
	6万時間点灯（平均値）	-	0.54
定格入力電力（W）	点灯初期値（最小値）	-	101
	6万時間点灯後（最大値）	-	105
	6万時間点灯（平均値）	-	103
定格入力容量（VA）		-	110
全光束（lm）	25300		
器具光束（lm）	21200		
維持光束（lm）	20350		
固有エネルギー消費効率(lm/W)	201.9		
色温度（K）	5000		
演色評価数	Ra70		
質量（kg）	4.6		
保護等級	屋内用		
受圧面積（㎡）	正面：0.043　側面：0.026		
周波数（Hz）	50／60		
力率	0.90以上		
初期光束補正（%）	93		
光束維持時間（h）	60000		
梱包最大寸法 W×D×H（mm）	---		

使用上のご注意

・周囲温度－10℃～40℃の範囲でご使用ください。
・LED素子は使用環境温度により、寿命が著しく減少します。周囲温度範囲内でご使用ください。
・LED素子には個体差があります。同一商品でも明るさや光色にバラツキがありますのであらかじめご了承ください。
・防水コネクタによる接続の場合、確実に根元まで接続してください。
・調光装置と併用や特殊用途・特殊環境でご使用される場合は、別途ご相談ください。
・記載された性能・仕様等は、技術開発の進歩に伴い、予告なしに変更することがありますのであらかじめご了承ください。
・ご使用になる前に、取扱説明書をよくお読みになり、正しくご使用ください。

安全上のご注意

・この器具は下向き専用です。それ以外の取付をされると火災・器具落下の原因となります。
・器具全体や一部及び前面鏡に材質を問わず、覆ったり被せたりしないでください。火災・感電・故障の原因となります。
・強い衝撃や振動が加わる場所、腐食性ガス、化学系カス等の付近では使用しないでください。器具落下及び故障の原因となります。
・湿水する恐れがある場所では使用しないでください。感電の原因となります。

公共施設型番：LSR2M－200
LJタイプ

【（PS）E製品シール】

	DATE	NAME	APPROVED
DRAWN	2022/02/16	松　川	佐藤
CHECKED	2025/12/04		

TITLE ●LED高天井灯　105W
中角タイプ　電源搭載型

株式会社 共立電照

DWG. No
FILE No. 10. 高天井　76
SHEET

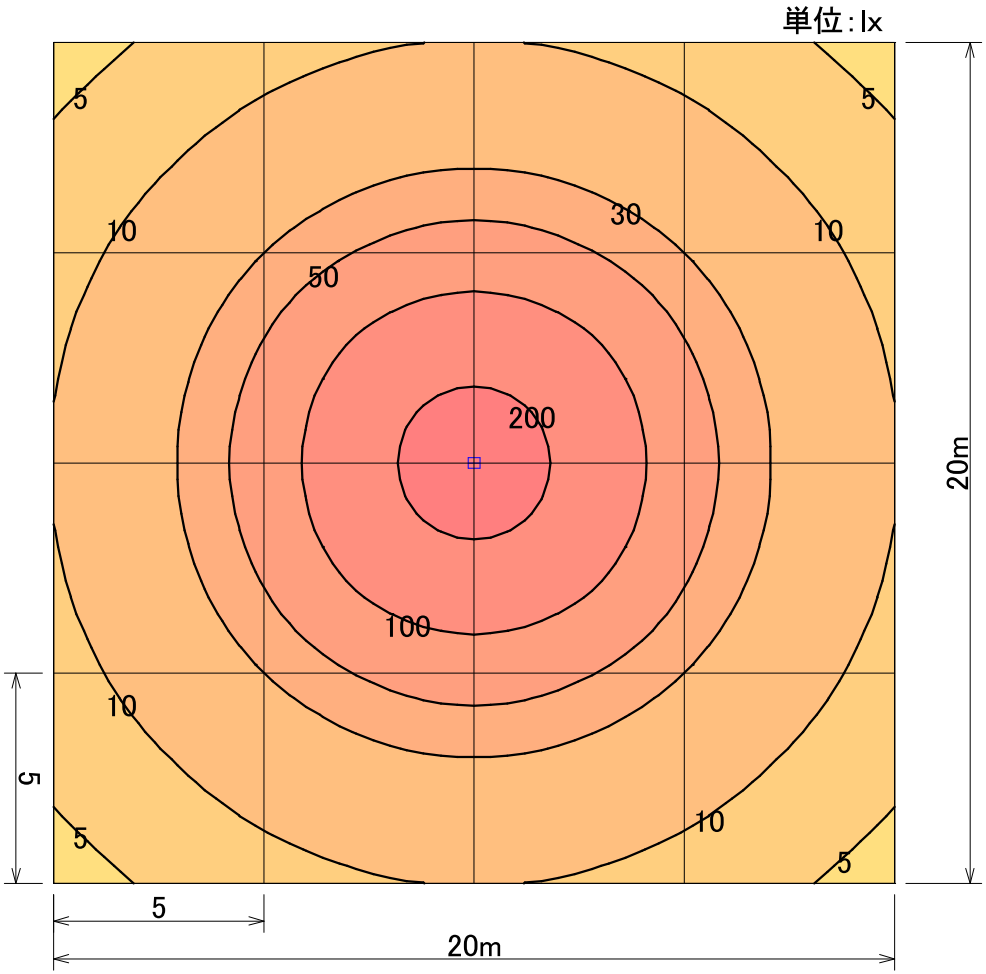

器具品番	HCK105HM2SM1-C
ランプ	LED-144-UNIT
全光束	25300 lm
保守率	0.91
器具コード	#Z04965
取付高さ	8 m
取付台数	1 台

	全体
平均照度	43.7 lx
最小照度	4.0 lx
最大照度	237.1 lx

※数値は参考値であり、この値を保障するものではありません。

LED高天井灯105W	水平面照度分布図　計算面高さ0m	作成	2025.10. 7	株式会社共立電照
	反射率　天井 50% 壁 30% 床 10%	縮尺	1/180	A