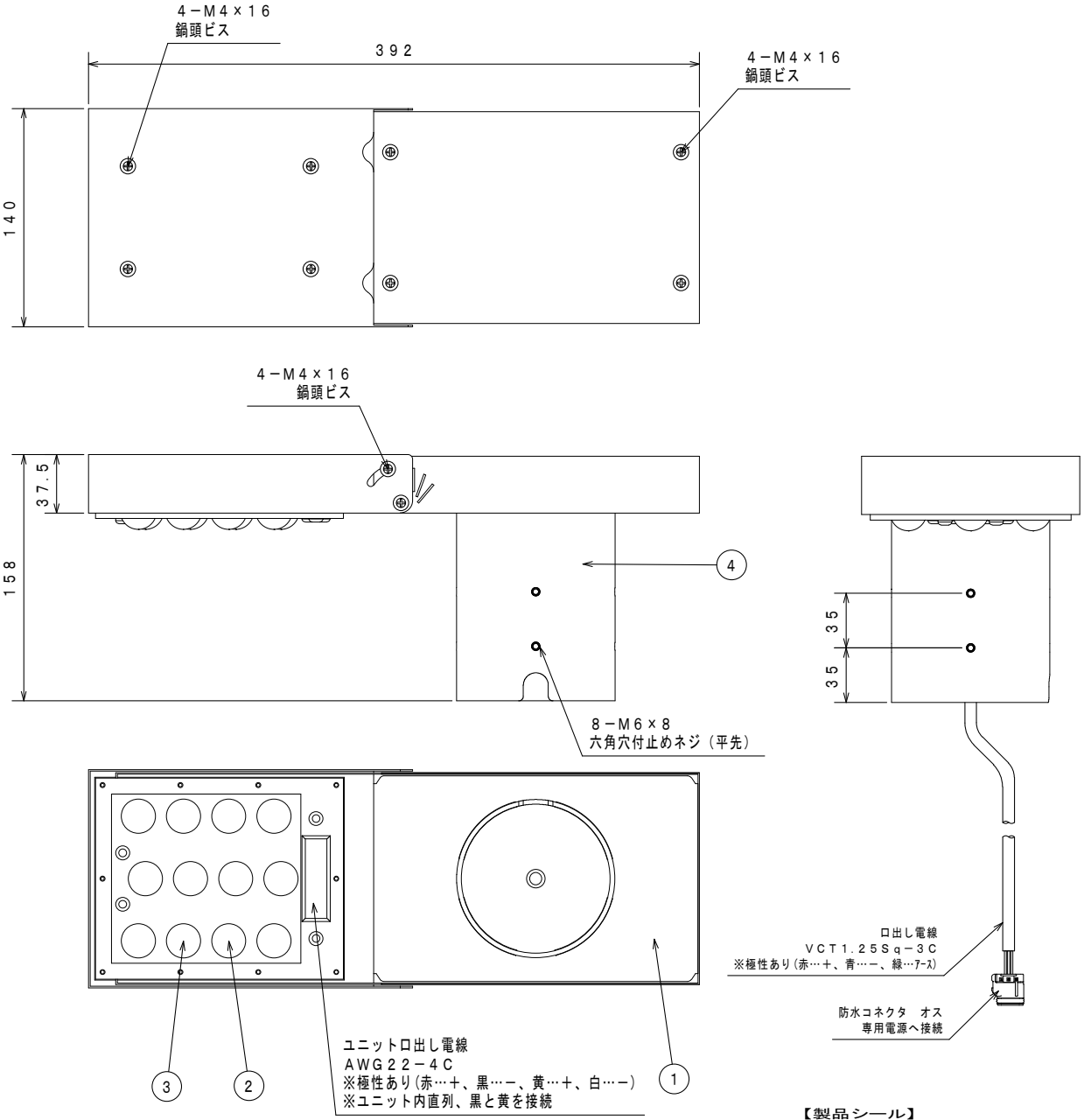

器具使用部材一覧（弊社指定）			数量
基板	KB-K1-50K	SB-50X	1
	-	-	
	-	-	
LED基板配線	1直1並列1系統		
レンズ	EFL－20KSH		1
グローブ	－	－	－
	－	－	
アダプタ	φ76.3	φ89.1	1

部番	部品名	材質・材厚	数量	備考
1	本体	アルミ合金／SUS	1	粉体焼付塗装
2	LED	LED-12-UNIT	1	－
3	レンズ	ポリカーボネート	1	局所配光
4	ポールアダプタ	SUS	1	粉体焼付塗装
5	－	－	－	－
6	－	－	－	－
7	－	－	－	－
8	－	－	－	－

適合電源装置一覧（弊社指定）			数量
標準（調光無）	FKβ1-700-70NAi		1
	A2PS-H329D050		
－	-		
－	-		
－	-		
電源金具	有	無	

部位	仕上色	色票番号	艶
本体	ダークブラウン	10YR2/1	5分艶
	グレー	3.7GY6.8/0.1	5分艶
－	－	－	－
	－	－	－
－	－	－	－
－	－	－	－
－	－	－	－

電線長（m）						数量
標準	6	－	－	－	－	1
特殊						

器具型式	
	PKG18KBL1SWK1
	_

※標準外の仕様の場合はオプションとなります。

※アダプタ径をご指定ください

φ76.3	φ89.1

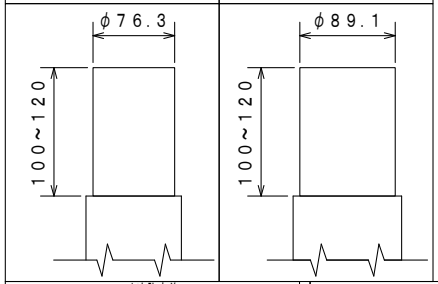

器具取付イメージ図

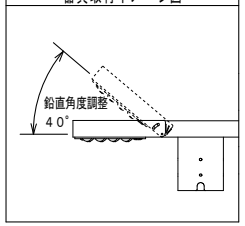

寸法許容差	
寸法（mm）	許容差（mm）
200以下	±2
200～450	±3
450～700	±3
700以上	±5

入力電圧（V）		100	200
定格入力電流（A）	点灯初期値（最小値）	0.19	0.10
	9万時間点灯後（最大値）	－	－
	9万時間点灯（平均値）	－	－
定格入力電力（W）	点灯初期値（最小値）	18	18
	9万時間点灯後（最大値）	－	－
	9万時間点灯（平均値）	－	－
定格入力容量（VA）		19	19.5

全光束（lm）	3690
器具光束（lm）	2920
維持光束（lm）	－
色温度（K）	5000
演色評価数	Ra70
質量（kg）	3.6
保護等級	IP23／IP67（LED光源部）
受圧面積（㎡）	正面：0.018　側面：0.027
周波数（Hz）	－
力率	0.90以上
初期光束補正（%）	－
光束維持時間（h）	90000
梱包最大寸法 W×D×H（mm）	400×200×160

使用上のご注意

・周囲温度－10℃～40℃の範囲でご使用ください。
・LED素子は使用環境温度により、寿命が著しく減少します。周囲温度範囲内でご使用ください。
・LED素子には個体差があります。同一商品でも明るさや光色にバラツキがありますのであらかじめご了承ください。
・防水コネクタによる接続の場合、確実に根元まで接続してください。
・調光装置と併用や特殊用途・特殊環境でご使用される場合は、別途ご相談ください。
・記載された性能・仕様等は、技術開発の進歩に伴い、予告なしに変更することがありますのであらかじめご了承ください。
・ご使用になる前に、取扱説明書をよくお読みになり、正しくご使用ください。

安全上のご注意

・適合するアダプタでご使用ください。それ以外の取付をされると火災・器具落下の原因となります。
・器具全体や一部及び前面部に材負を問わず、覆ったり被せたりしないでください。火災・感電・故障の原因となります。
・強い衝撃や振動が加わる場所、腐食性ガス、化学系ガス等の付近では使用しないでください。器具落下及び故障の原因となります。
・浸水する恐れがある場所では使用しないでください。感電の原因となります。

【製品シール】

LED照明器具
型式 PKG18KBL1SWK1
消費電力　18W
定格電圧　DC67V（専用電源）
周波数　－
製造番号　FK********
保護等級　IP23/IP67(LED光源部)　【取扱説明書】
20**年製造
株式会社共立電照
QR コード

	DATE	NAME	APPROVED
DRAWN	2024/01/16	中　野	佐藤
CHECKED	2024/11/12	松　川	

TITLE　LED街路灯18W
L型可変　局所配光

株式会社 共立電照

DWG. No　PK-STD14-001　SHEET
FILE No.　3. 街路灯　15

PSE 適合品	初期光束補正機能付き 解除可能 ※1	収納可能ポール内径 φ80.7以上

※1：専用ソフトを使用時のみ、設定および解除可能

部番	部品名	材質・材厚	数量	備考
1	ケース	アルミ	1	アルマイト処理
2	−	−	−	−
3	−	−	−	−
4	−	−	−	−

型式	FKβ1−700−70NAi

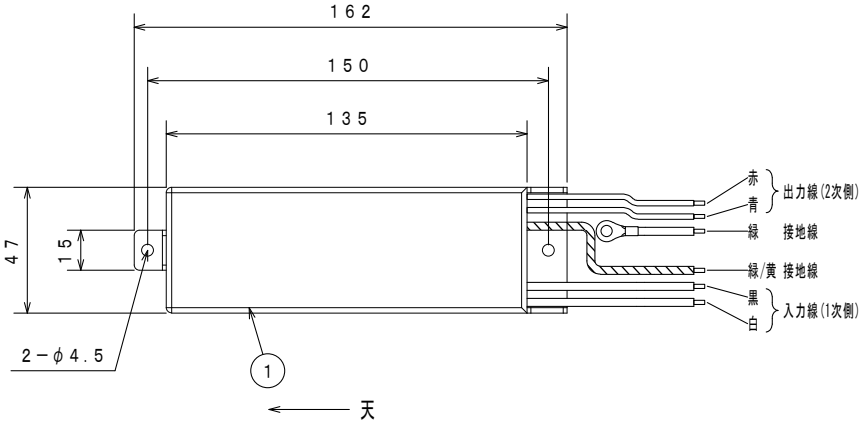

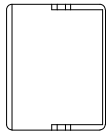

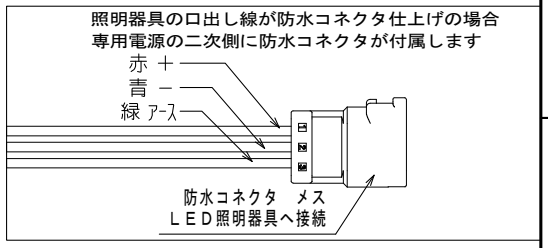

区分	色	入・出力	線種	器具外最大寸法(mm)
入力線	黒	L	HKIV 1.25sq	1140
	白	N	HKIV 1.25sq	1140
接地線	緑/黄	接地	UL1015 AWG16	1190
出力線	赤	＋ 出力	UL1007 AWG16	560
	青	− 出力	UL1007 AWG16	560
接地線	緑	接地	UL1015 AWG16	560
−	−	−	−	−
−	−	−	−	−
−	−	−	−	−
−	−	−	−	−

電源金具使用時の寸法

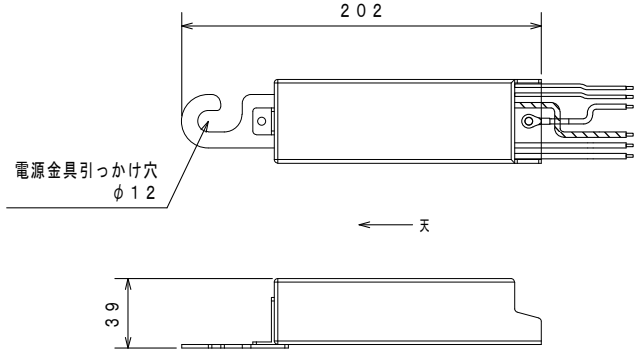

使用上のご注意

- 周囲温度−10℃～40℃の範囲でご使用ください。
- 周囲湿度30%～90%の範囲でご使用ください。
- 本製品は、ＬＥＤ照明器具用電源です。
- 防水コネクタによる接続の場合、確実に根元まで接続してください。
- 防水コネクタ以外の接続の場合、絶縁防水処理を確実に行ってください。
- 設計寿命は、製品の寿命を保証するものではありません。
- 腐食性ガス、結露、降雪、直射日光、振動、衝撃、直接液体がかかる環境、その他特殊な環境ではご使用しないでください。
- 記載された性能・仕様等は、技術開発の進歩に伴い、予告なしに変更することがありますのであらかじめご了承ください。
- ご使用になる前に、取扱説明書をよくお読みになり、正しくご使用ください。

定格入力電圧（V）	AC100~240
定格入力容量（VA）	57
定格入力周波数（Hz）	50/60
出力電圧範囲（V）	DC30~70
定格出力電流（A）	DC0.7
質量（kg）	0.42（無）/0.44（有）
設計寿命（h）	90,000
耐雷サージ（kV）	15(コモン) 2(ノーマル)

	DATE	NAME	APPROVED
DRAWN	2022/08/18	中 野	佐藤
CHECKED	2023/03/02		

TITLE: FKβ1-700-70NAi

株式会社 共立電照

DWG. No

FILE No. 12. 専用電源装置 5

SHEET

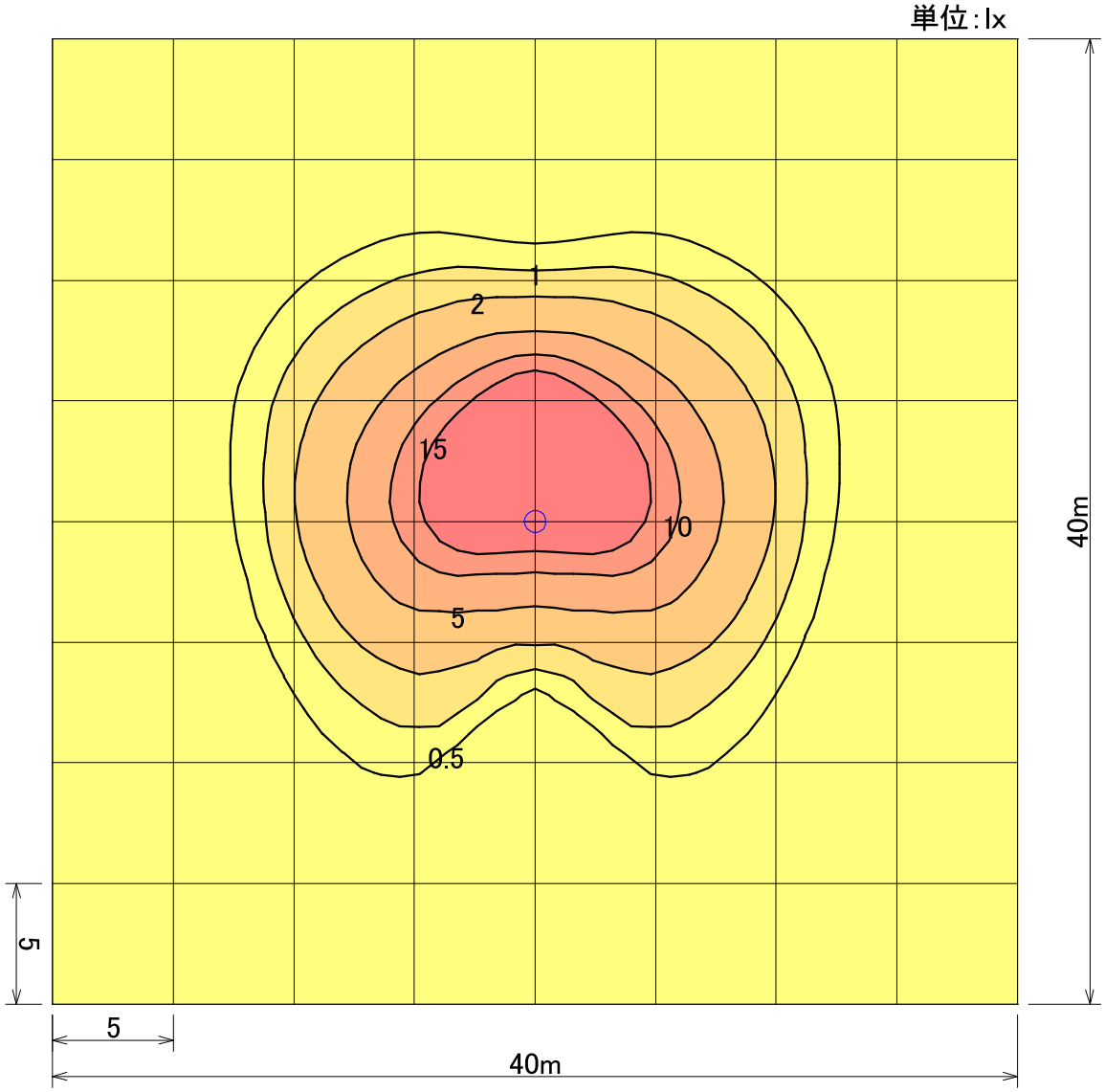

器具品番	PKG18KBL1SWK1
ランプ	LED-12-UNIT×1
全光束	3690 lm
保守率	1.00
器具コード	#Z04401
取付高さ	4.5 m
取付台数	1 台

	全体
平均照度	1.76 lx
最小照度	0.01 lx
最大照度	33.49 lx

灯具鉛直角度0°
※数値は参考値であり、この値を保障するものではありません。

LED街路灯18W L型可変 局所配光	水平面照度分布図 計算面高さ0m	作成 2022. 7.16	株式会社共立電照	A
		縮尺 1/300		